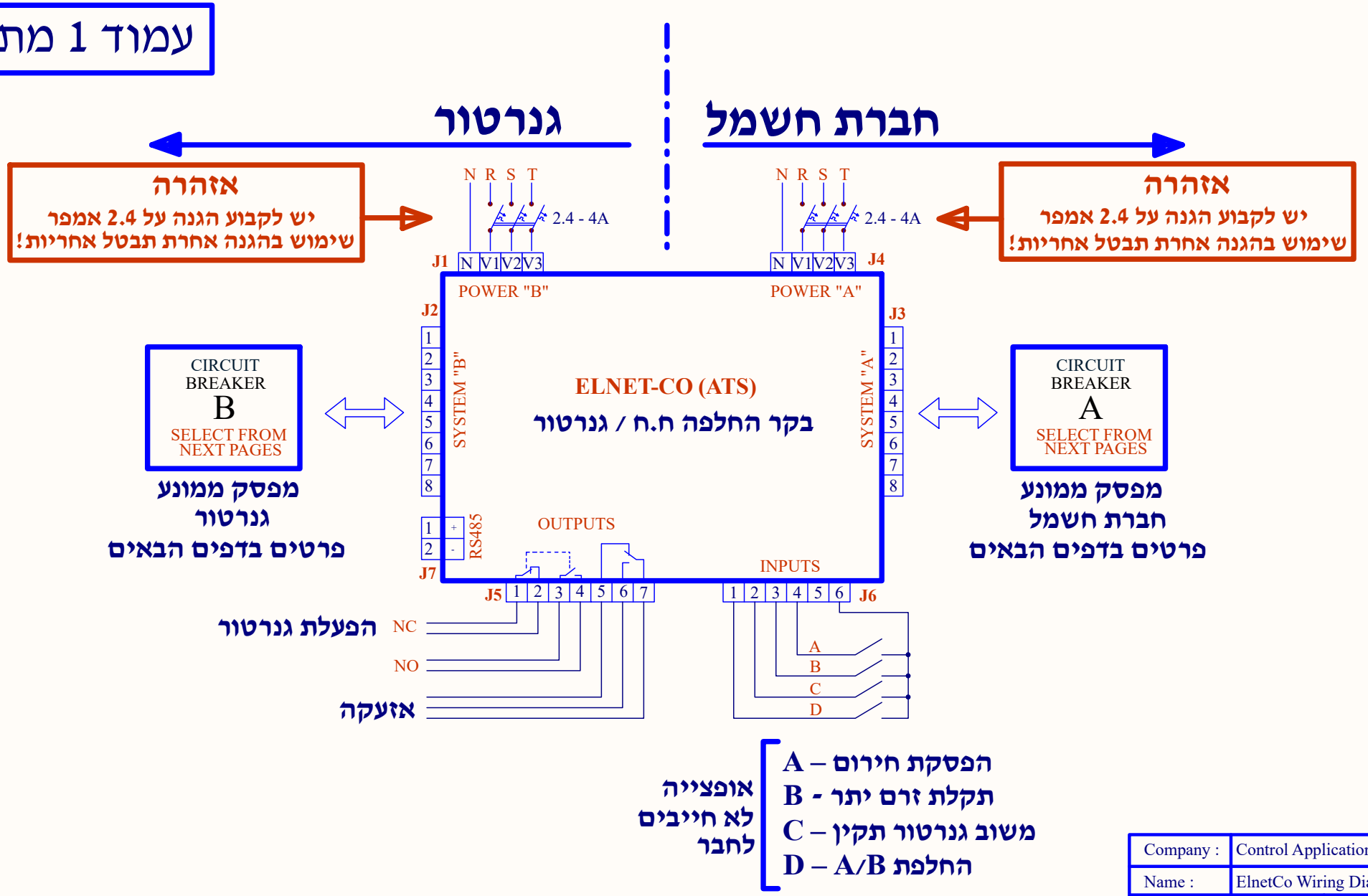

Company :	Control Applications	
Name :	ElnetCo Wiring Diagram	
Rev :	CO17 3.8	Page 1/5
Date :	06/08/2020	

חיבור מפסקים ממונעים - ספקים שונים

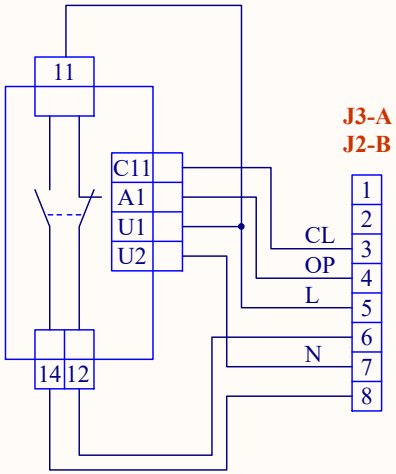

ABB TMAX
XT2, XT4

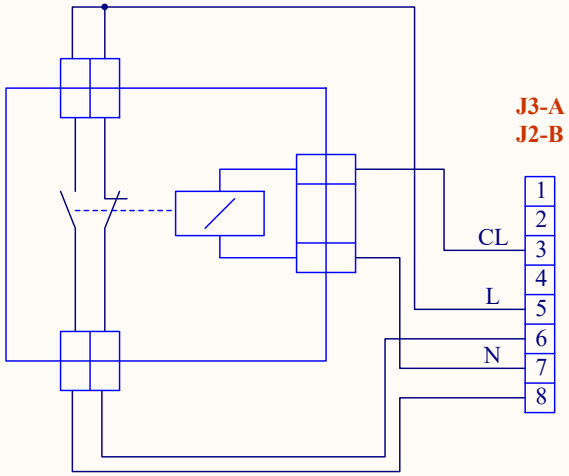

חיבור מגענים

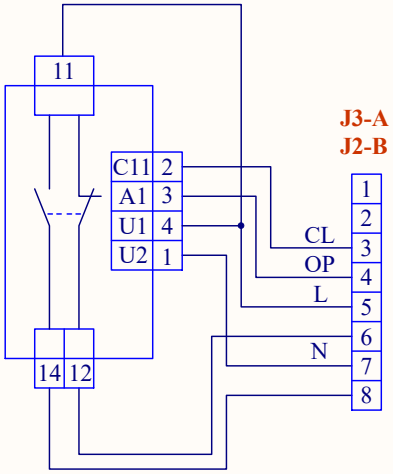

ABB SACE
Tmax T4
Tmax T5
Tmax T6

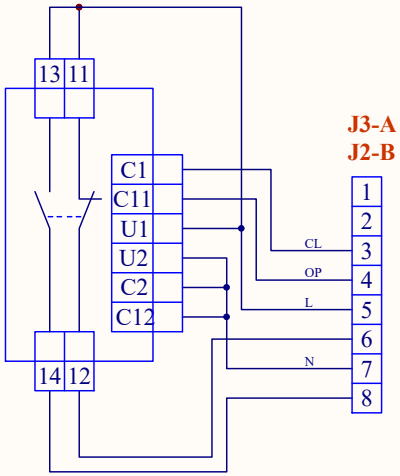

ABB EMAX

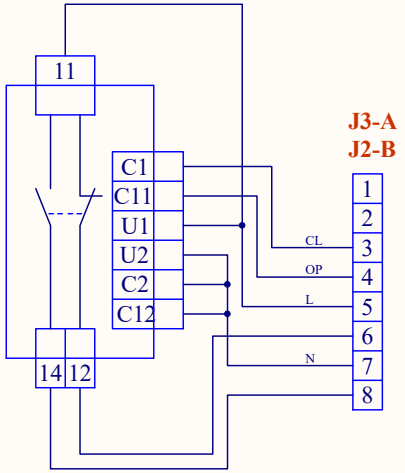

ABB EMAX2/1.2, EMAX X1, TMAX T7M

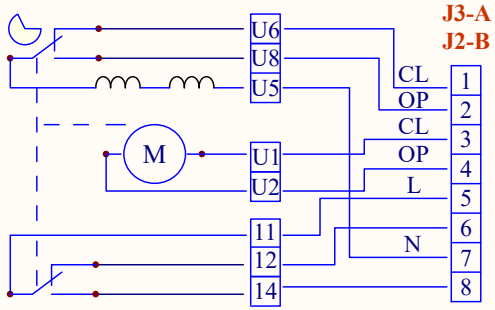

TYPE ABB Sace
Tmax XT 1,3

Company :	Control Applications	
Name :	ElnetCo Wiring Diagram	
Rev :	CO17 3.8	Page 2/5
Date :	06/08/2020	

חיבור מפסקים ממונעים - ספקים שונים

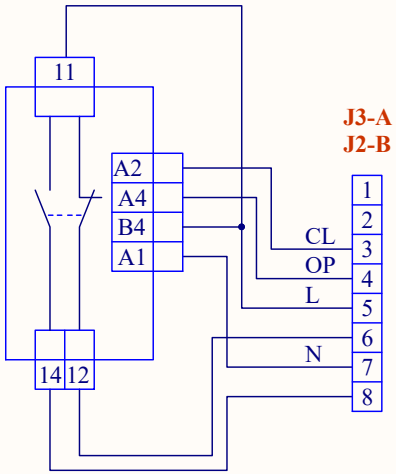

SCHNEIDER
NSX100-630
*** Must Install Module OF1**
(SDE יש לקצר מהדקים B2-B4 או להתקין מודול)

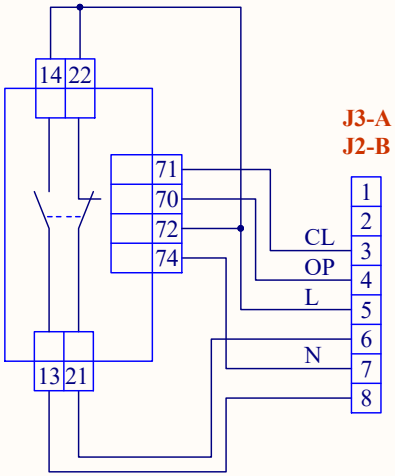

EATON
KLOCKNER-MOELLER
*** Must Use Contactor Mode**
NZM1-NZM4 NZM6-NZM7

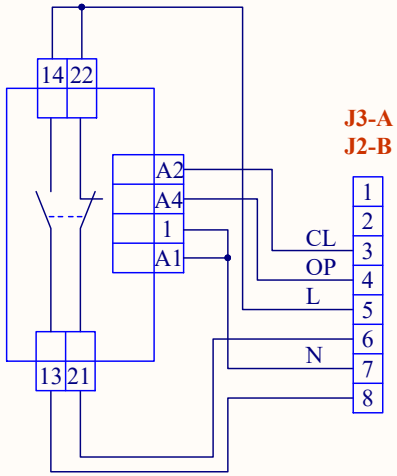

GENERAL ELECTRIC
FD FRAME: 63-160A
FE FRAME: 160-250A

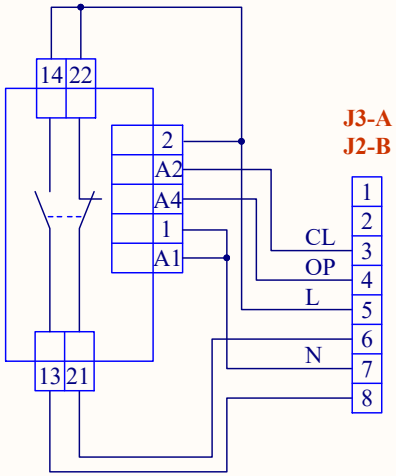

GENERAL ELECTRIC
FD FRAME: 400-630A

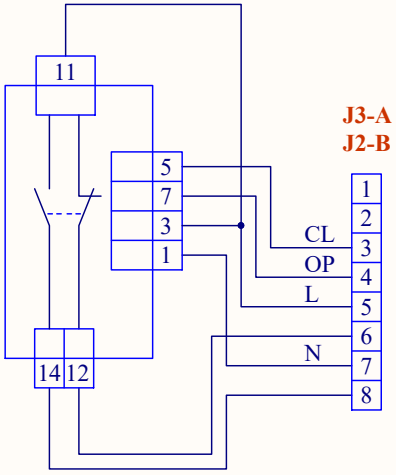

LEGRAND
DPX3
160A,250A

NZM10

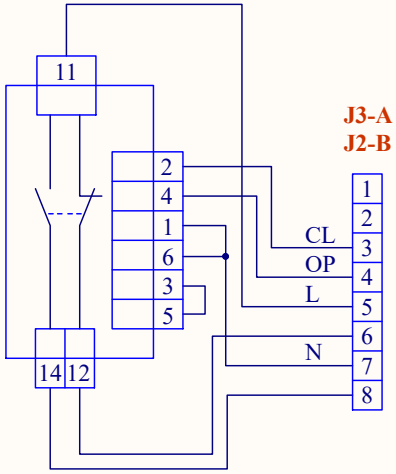

LEGRAND
DPX3
250A-650A

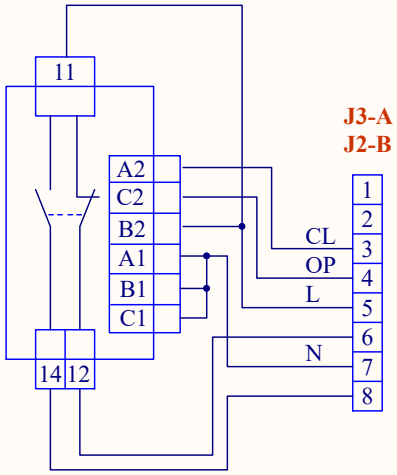

SCHNEIDER
NW 20HA
*** Must Install Module OF1**

Company :	Control Applications	
Name :	ElnetCo Wiring Diagram	
Rev :	CO17 3.8	Page 3/5
Date :	06/08/2020	

חיבור מפסקים ממונעים - ספקים שונים

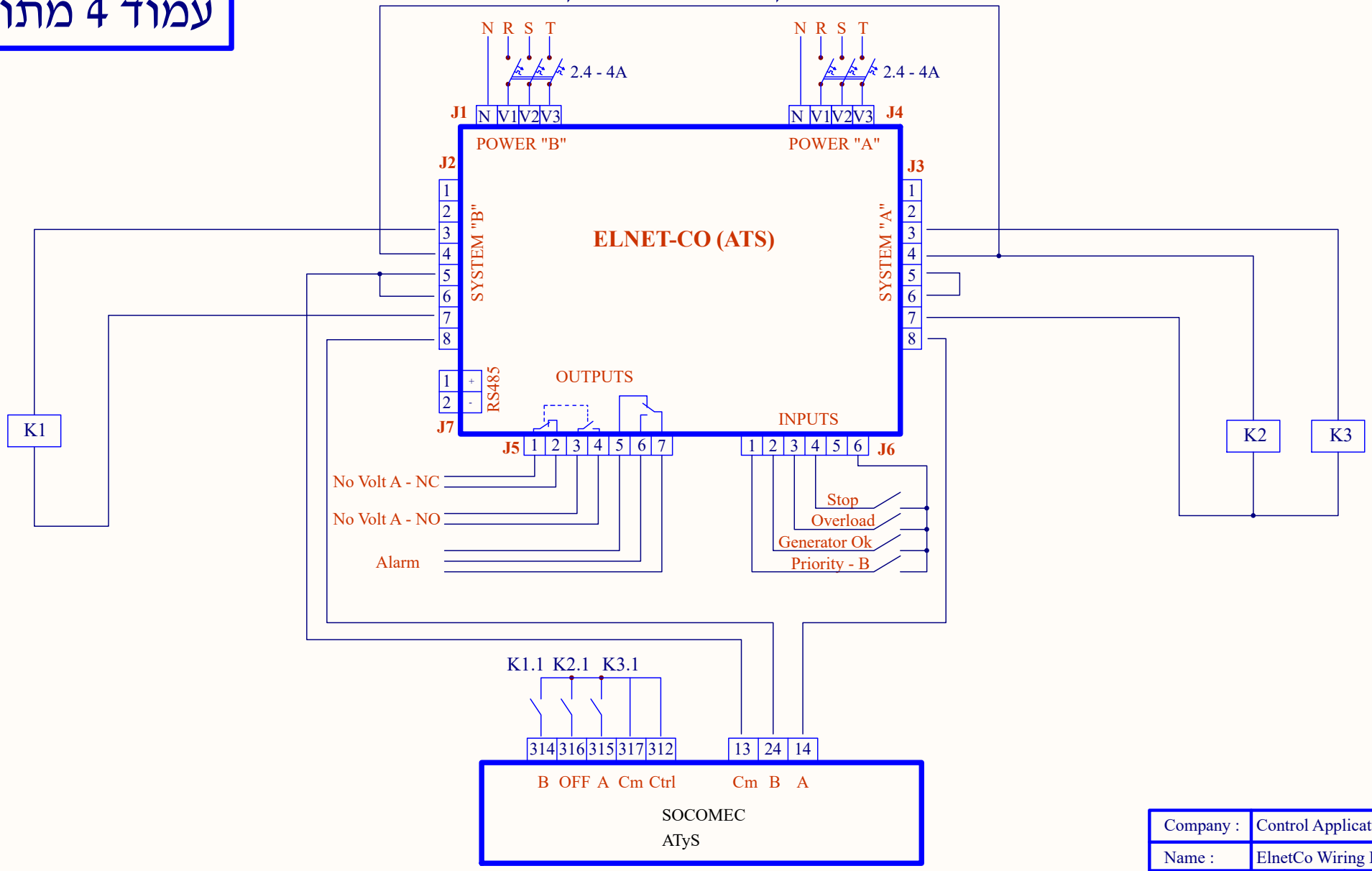

Company :	Control Applications	
Name :	ElnetCo Wiring Diagram	
Rev :	CO17 3.8	Page 4/5
Date :	06/08/2020	

חיבור מפסקים ממונעים - ספקים שונים

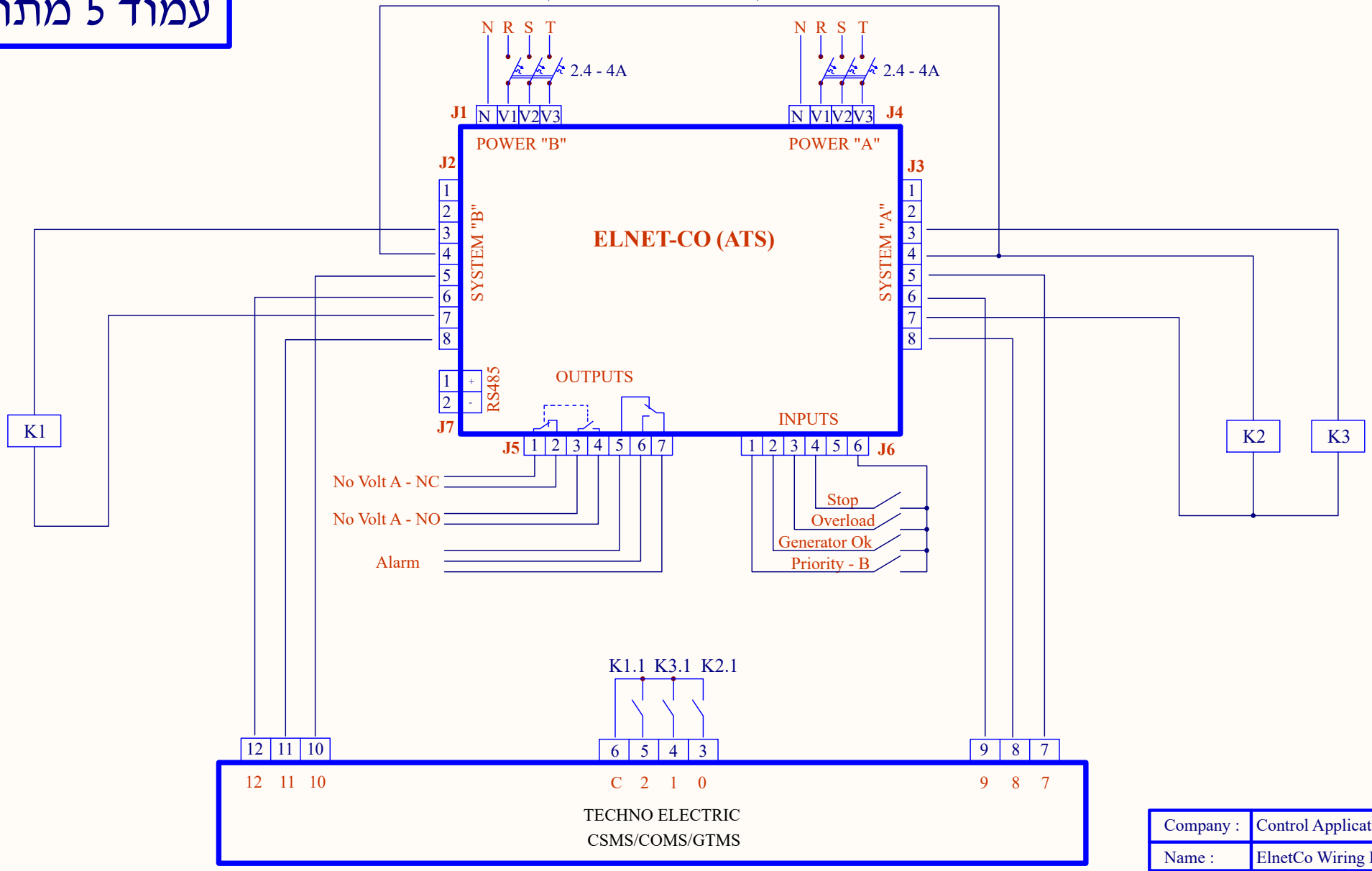

Company :	Control Applications	
Name :	ElnetCo Wiring Diagram	
Rev :	CO17 3.8	Page 5/5
Date :	06/08/2020	